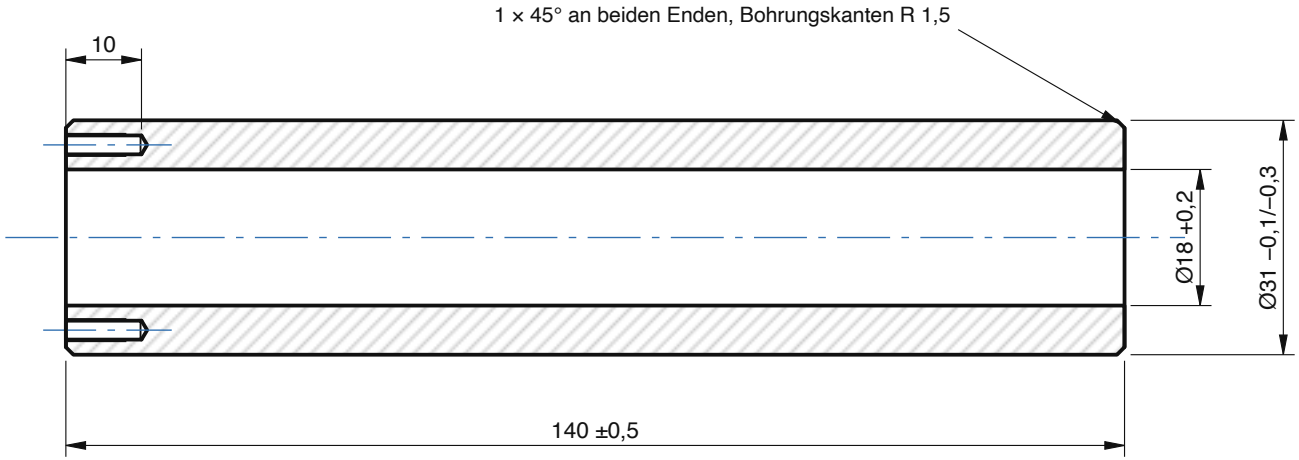

Längsschnitt

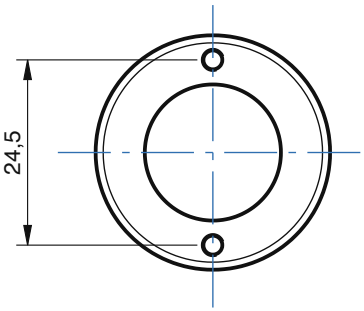

Stirnseite am Federanschlag

Hinweise

Der Dorn sitzt in der Feder (Innen-Ø 32,5) auf der Anschlagscheibe und führt die Feder auf 140 mm; ohne ihn knickt sie aus.
Anschlagseite: 2 × Kernloch Ø2,5 × 10 tief bei ±12,25, Gewinde M3 schneiden (2 × M3×14 Senkkopf durch die Anschlagscheibe).
Bohrung Ø18: Beide Seilstränge (Dyneema 3 mm) laufen hindurch. Innen glatt, beide Bohrungskanten mit R 1,5 runden.
Außen-Ø 31 mit Untermaß: Die Feder muss sich über die ganze Länge frei bewegen. Oberfläche glatt, keine Riefen (Drucknaht verschleifen).
Druck: stehend, 6 Wandlinien, Bohrung nach dem Druck auf Ø18 aufreiben, Kernlöcher nachbohren.

CamCobot · Teil	Werkstoff / Halbzeug	Menge	Maßstab
Federführung (Führungsdorn)	Stehend gedruckt: PETG oder PA, 6 Wandlinien ersatzweise POM-Hohlstab, außen Ø30–31, innen Ø18–20	**1**	**1 : 1**
Datei: nacharbeit/Federfuehrung · Toleranz ISO 2768-m · Maße in mm · Kanten entgratet			Entwurf 6.3 · 15.11.2026