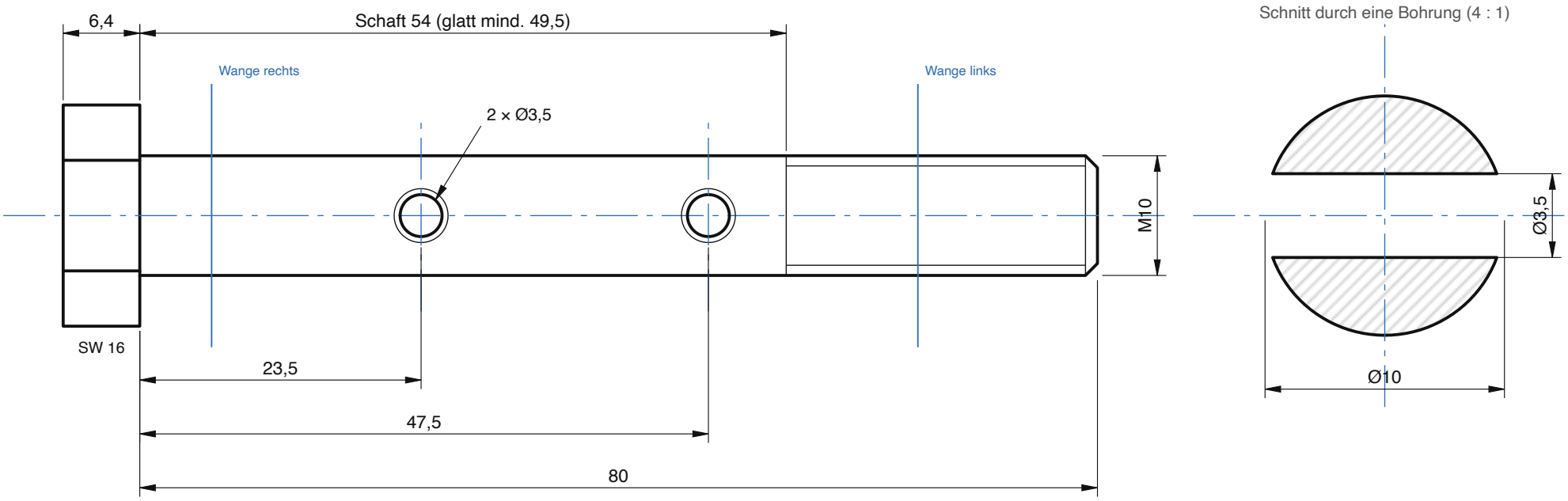

Ansicht in Richtung der Querbohrungen

Hinweise

2 Querbohrungen Ø3,5 durch die Achse, beide in derselben Richtung: mit der Bohrmaschine im Prisma (Handbohrmaschine im Bohrständer genügt; ankörnen, Ø2 vorbohren).
Beide Bohrungsränder 0,5 × 45° senken und mit Schleifvlies verrunden: Das Dyneema-Seil läuft über diese Kanten.
Beide Bohrungen liegen im glatten Schaft (mindestens 49,5 mm glatt; ISO 4014 M10×80 hat 54 mm).
Einbau: Kopf rechts, Kopfauflage auf dem Grund der Zwölfkant-Tasche. Die Wangen-Innenflächen liegen bei 6 und 65 mm,
die Seilstränge laufen bei 31,5 und 39,5 mm an. Je Seilende 3 Windungen nach außen wickeln, Ende durch die Bohrung, Achtknoten.
Das Gewinde läuft in der Bohrung Ø10,1 der linken Wange. Die Trommel dreht nur beim Spannen; Gewinde dort leicht fetten.

CamCobot · Teil	Werkstoff / Halbzeug	Menge	Maßstab
Spanntrommel A	Sechskantschraube ISO 4014 M10×80, 8.8 verzinkt + flache Mutter ISO 4035 M10, Loctite 243	**1**	**2 : 1**
Datei: nacharbeit/Spanntrommel_A · Toleranz ISO 2768-m · Maße in mm · Kanten entgratet			Entwurf 6.3 · 15.11.2026